GRANTE ZRt.

GRANTE Antenna Fejlesztő és Gyártó Részvénytársaság

PA 0.8 S 5258-N

ÁLTALÁNOS ELŐÍRÁSOK

Antenna telepítéshez

FONTOS

A szerelés vagy telepítés megkezdése előtt figyelmesen nézze végig a telepítési segédletet. A telepítés veszélyes lehet ezért azt olyan szakemberekkel kell végeztetni, akik gyakorlattal rendelkeznek mikrohullámú antennák szerelésében és telepítésében.

FIGYELMEZTETÉS

A GRANTE Zrt. nem vállal felelősséget olyan kárért vagy a telepítők esetleges sérüléséért, amelyek helytelen vagy nem biztonságos szerelés és telepítés során következtek be!

FONTOS

Az antenna reflektora igen nagy pontosságú forgásparaboloid felülettel rendelkezik. A szerelés és telepítés során el kell kerülni, hogy a reflektor megsérüljön, mert ez az antenna műszaki paramétereinek romlását eredményezi.

2509 Esztergom-Kertváros, Dorogi út 5-7. POB.:H-2501-84
Tel: +36-33-512-468, Fax:+36-33-435-265
E-mail: grante@grante.hu, http://www.grante.hu

TELEPÍTÉSI SEGÉDLET

PA 0.8 S 5258-N

Azimut állítási tartomány:±15°

Eleváció állítási tartomány:+10°; -6°

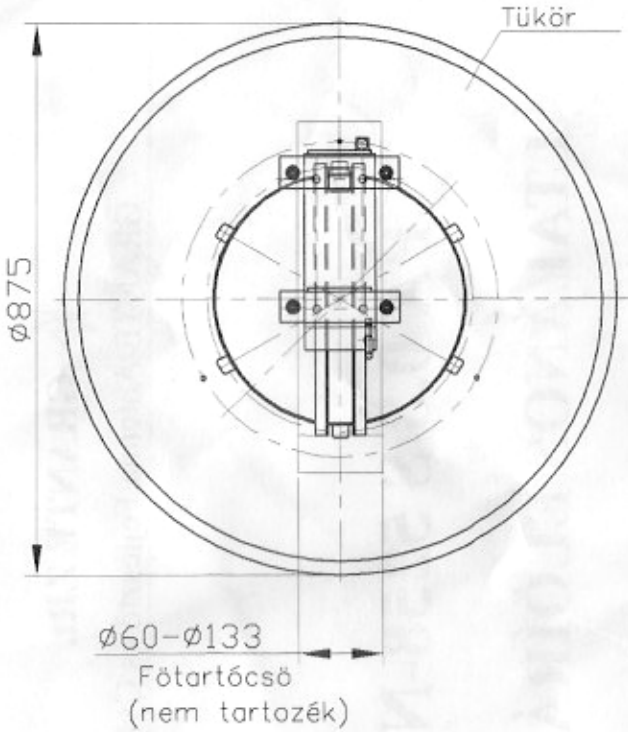

Szerelt Antenna 1.változat

Eleváció állításánál ezeket a kötőelemeket kell meglazítani.

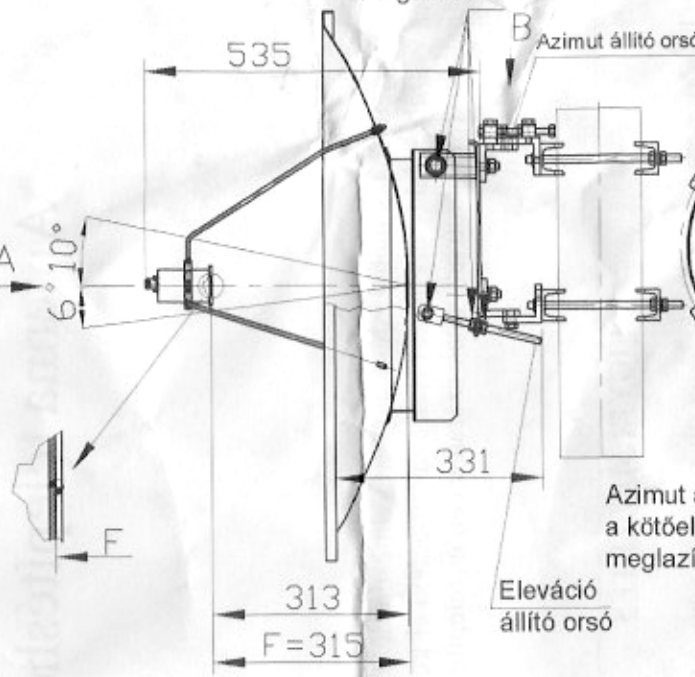

Szerelt Antenna 2.változat

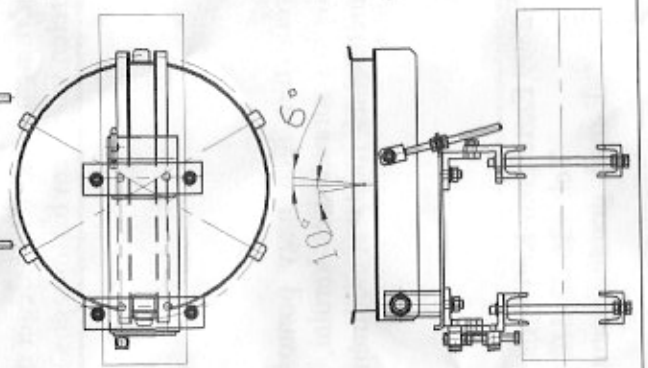

Azimut állításánál ezeket a kötőelemeket kell meglazítani.

B-nézet
M2:1

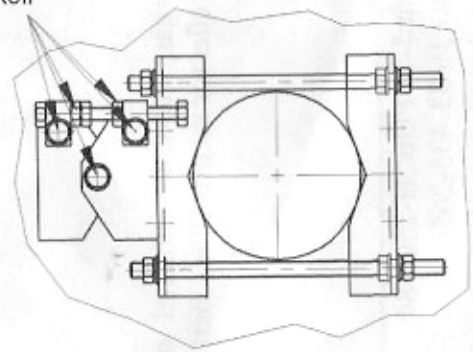

Névleges Meghúzási ny. méret:	[Nm]
M6	9.1
M8	24
M10	47
M12	80

Szükséges szerszámok:
2 db 17-19 villásk (M10/M12)
1 db 5 villáskulcs(M6)
1 db 6 villáskulcs(M8)
1 db műszerész csavarhúzó(100x5.5)

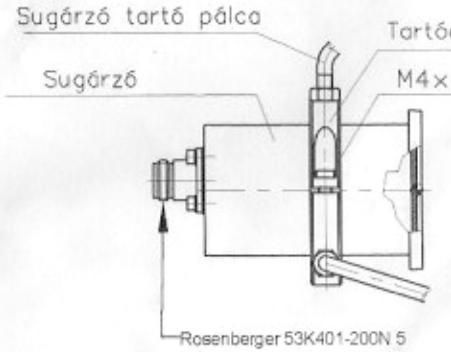

A nézet
M4:1

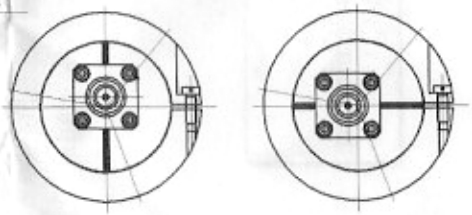

Polarizáció váltásnál:
Lazítsa fel a Hgf.egyenes horny. csavart a tartógyürün (1db M4x12-es) majd a szerelt sugárzót forgassa el a kívánt polarizációs irányba(90°-kal) és rögzítse a kötő elemet.A polarizációs irányt a sugárzó hátoldalán látható 5mm vatag festett csík mutatja (A nézet).

www.grante.hu; grante@grante.hu; H-2509 Esztergom-Kertváros Dorogi út 5-7.; POB:H-2501-84; Tel:+36-33-512-468; Fax:+36-33-435-265;