GRANTE ZRt.
Grante Antenna Fejlesztő és Gyártó Részvénytársaság

PA 0,56 S 5258 CW

ÁLTALÁNOS ELŐÍRÁSOK

Antenna telepítéshez

FONTOS

A szerelés vagy telepítés megkezdése előtt figyelmesen nézze végig a telepítési segédletet. A telepítés veszélyes lehet ezért azt olyan szakemberekkel kell végeztetni, akik gyakorlattal rendelkeznek mikrohullámú antennák szerelésében és telepítésében.

FIGYELMEZTETÉS

A GRANTE Rt. nem vállal felelősséget olyan kárért vagy a telepítők esetleges sérüléséért, amelyek helytelen vagy nem biztonságos szerelés és telepítés során következtek be!

FONTOS

Az antenna reflektora igen nagy pontosságú forgásparaboloid felülettel rendelkezik. A szerelés és telepítés során el kell kerülni, hogy a reflektor megsérüljön, mert ez az antenna műszaki paramétereinek romlását eredményezi.

2509 Esztergom-Kertváros, Dorogi út 5-7. POB.:H-2501-84
Tel: 36-33-435-268, 36-33-512-461, 36-33-435-271, Fax:36-33-435-265
E-mail: grante@grante.hu, http://www.grante.hu

TELEPÍTÉSI SEGÉDLET

PA 0,56 S 5258 CW

Eleváció állítási tartomány:±10°

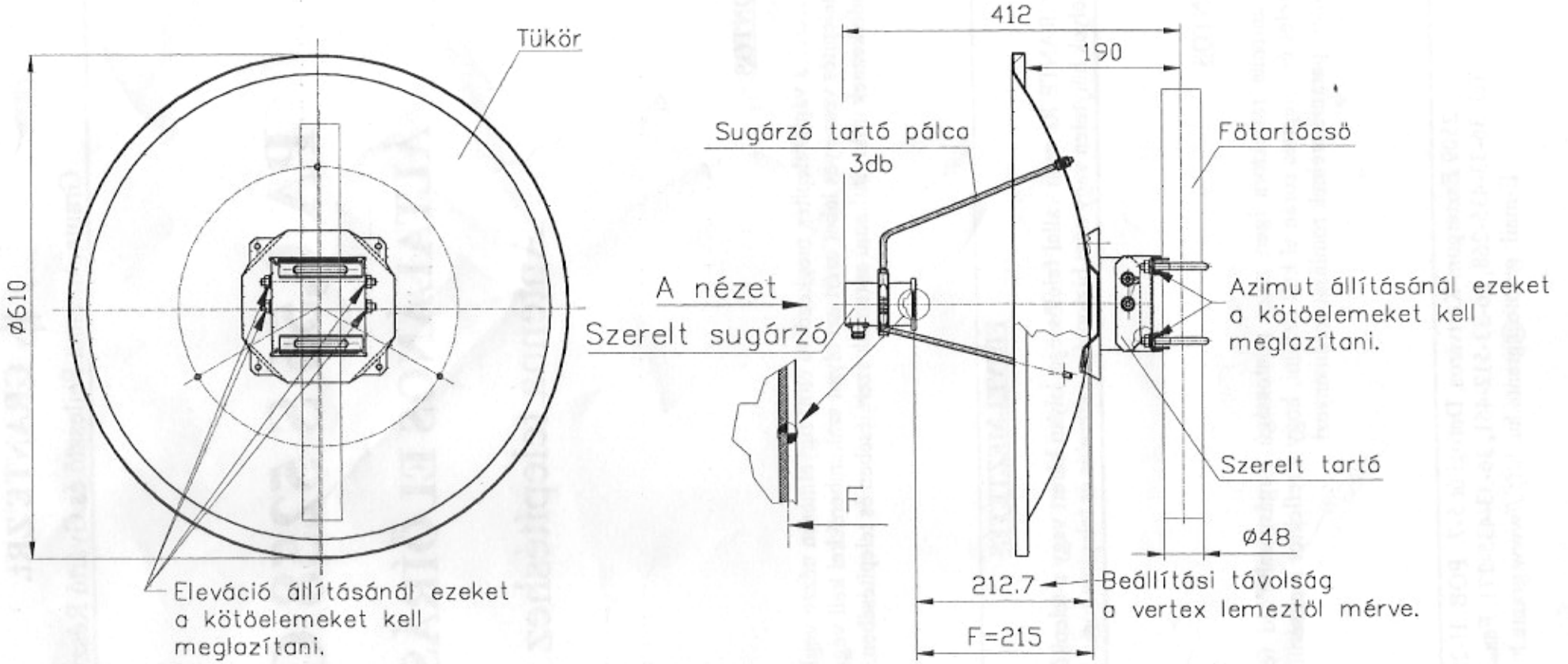

Polarizáció váltásnál:
Lazítsa fel a Hgf.egyenes horny.csavart a tartógyürün (1db M5x16-os) majd a szerelt sugárzót forgassa el a kívánt polarizációs irányba(90°-kal) és rögzítse a kötőelemet.A polarizációs irányt a sugárzó hátoldalán látható 5mm vastag festett csík mutatja (A nézet).

Névleges Méret:	Meghúzási ny. [Nm]
M8	24

Szükséges szerszámok:
2 db 13 - as villáskulcs(M8)
1 db műszerész csavarhúzó(100x5.5)

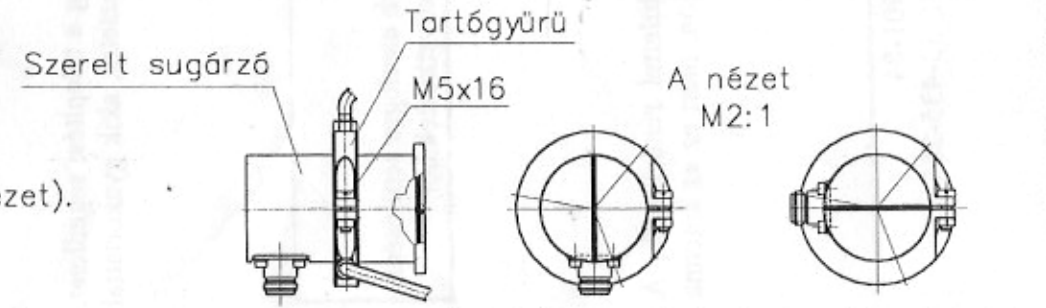

www.grante.hu, grante@grante.hu H-2509 Esztergom-Kertváros, Dorogi út 5-7. POB.:H-2501-84 Tel.:36-33-435-268, Fax.:36-33-435-265