HPA 0.6 S 5258 FR CW

ÁLTALÁNOS ELŐÍRÁSOK

Antenna telepítéshez

FONTOS

A szerelés vagy telepítés megkezdése előtt figyelmesen nézze végig a telepítési segédletet. A telepítés veszélyes lehet ezért azt olyan szakemberekkel kell végeztetni, akik gyakorlattal rendelkeznek mikrohullámú antennák szerelésében és telepítésében.

FIGYELMEZTETÉS

A GRANTE Rt. nem vállal felelősséget olyan kárért vagy a telepítők esetleges sérüléséért, amelyek helytelen vagy nem biztonságos szerelés és telepítés során következtek be!

FONTOS

Az antenna reflektora igen nagy pontosságú forgásparaboloid felülettel rendelkezik. A szerelés és telepítés során el kell kerülni, hogy a reflektor megsérüljön, mert ez az antenna műszaki paramétereinek romlását eredményezi.

2509 Esztergom-Kertváros, Dorogi út 5-7. POB.:H-2501-84
Tel: 36-33-435-268, 36-33-512-461, 36-33-435-271, Fax:36-33-435-265
E-mail: grante@grante.hu, http://www.grante.hu

TELEPÍTÉSI SEGÉDLET

HPA 0,6 S 5258 FR-CW

Azimut finomállítási tartomány:±20°

Eleváció finomállítási tartomány:±30°

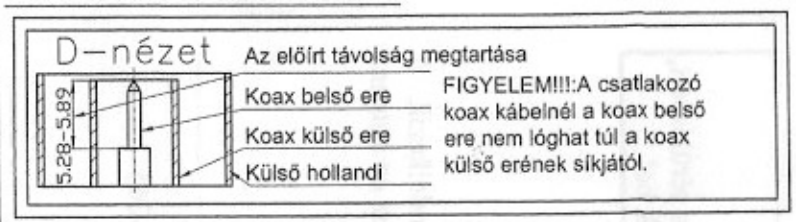

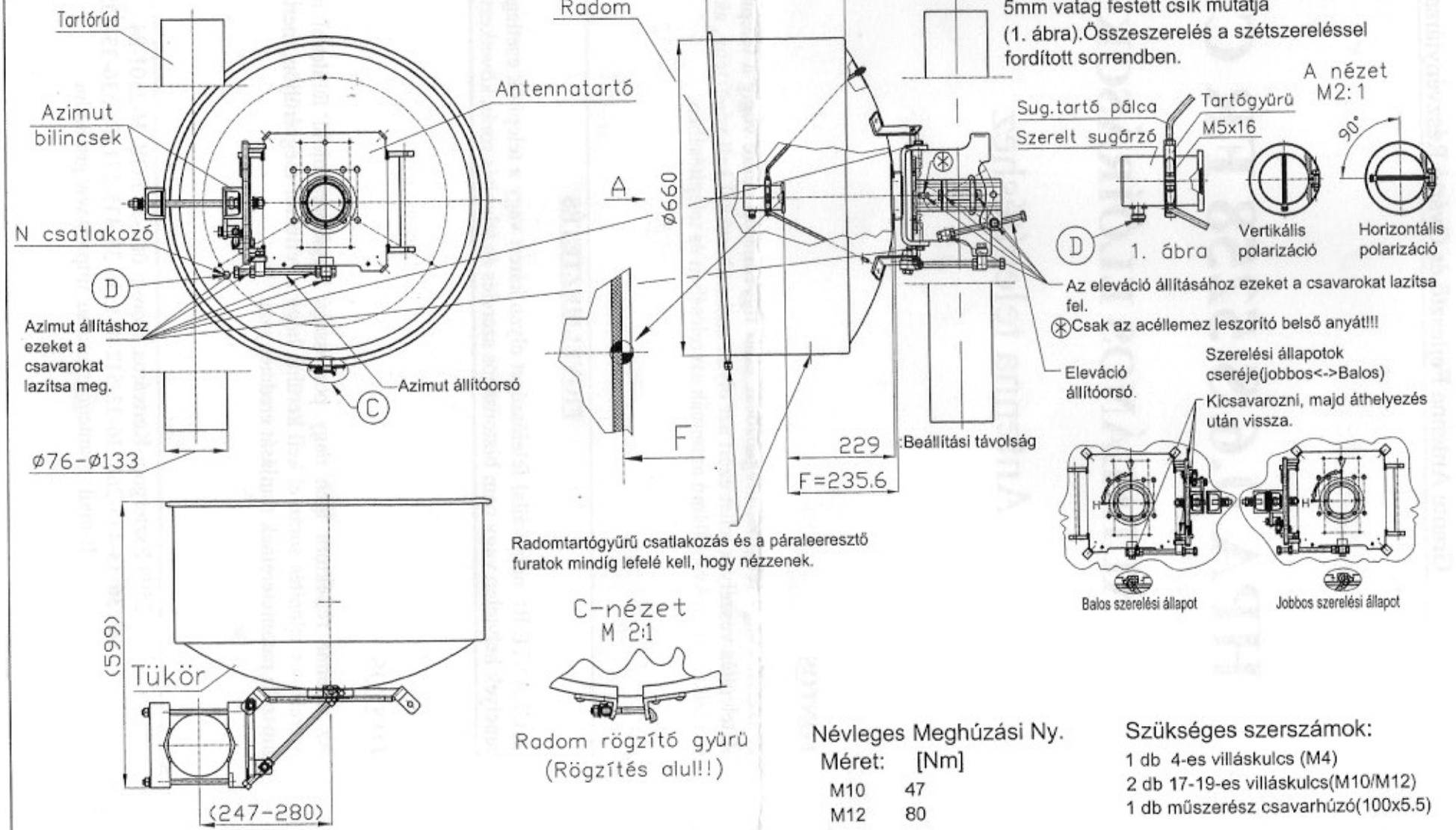

Polarizáció váltásnál:

Távolítsa el a radom rögzítő gyűrűt a szegecselt radommal együtt. (C-nézet). Lazítsa fel a Hgf.egyenes horny. csavart a tartógyűrűn (1db M5x16-os) majd a szerelt sugárzót forgassa el a kívánt polarizációs irányba(90-kal) és rögzítse a kötőelemet.A polarizációs irányt a sugárzó hátoldalán látható 5mm vatag festett csík mutatja (1. ábra).Összeszerelés a szétszereléssel fordított sorrendben.

Az eleváció állításához ezeket a csavarokat lazítsa fel.

Csak az acéllemez leszorító belső anyát!!!

Eleváció állítóorsó.

Szerelési állapotok cseréje(jobbos<->Balos)

Kicsavarozni, majd áthelyezés után vissza.

Névleges Meghúzási Ny.	
Méret:	[Nm]
M10	47
M12	80

Szükséges szerszámok:

1 db 4-es villáskulcs (M4)

2 db 17-19-es villáskulcs(M10/M12)

1 db műszerész csavarhúzó(100x5.5)

www.grante.hu, grante@grante.hu 2509 Esztergom, Dorogi út 5-7. POB.:H-2501-84 Tel.:36-33-435-268, Fax.:36-33-435-265