GRANTE Rt.
Grante Antenna Fejlesztő és Gyártó Részvénytársaság

HPA 0.83 D 5258 SR-SW

ÁLTALÁNOS ELŐÍRÁSOK

Antenna telepítéshez

FONTOS

A szerelés vagy telepítés megkezdése előtt figyelmesen nézze végig a telepítési segédletet. A telepítés veszélyes lehet ezért azt olyan szakemberekkel kell végeztetni, akik gyakorlattal rendelkeznek mikrohullámú antennák szerelésében és telepítésében.

FIGYELMEZTETÉS

A GRANTE Rt. nem vállal felelősséget olyan kárért vagy a telepítők esetleges sérüléséért, amelyek helytelen vagy nem biztonságos szerelés és telepítés során következtek be!

FONTOS

Az antenna reflektora igen nagy pontosságú forgásparaboloid felülettel rendelkezik. A szerelés és telepítés során el kell kerülni, hogy a reflektor megsérüljön, mert ez az antenna műszaki paramétereinek romlását eredményezi.

2509 Esztergom-Kertváros, Dorogi út 5-7. POB.:H-2501-84
Tel: 36-33-435-268, 36-33-512-461, 36-33-435-271, Fax:36-33-435-265
E-mail: grante@grante.hu, http://www.grante.hu

TELEPÍTÉSI SEGÉDLET

HPA 0,83 D 5258 SR-SW

Azimut finomállítási tartomány: ±20°

Eleváció állítási tartomány: ±30°

Antenna nettó súlya: 18.5kg / Oldalkitámasztó nettó súlya: 7.3 kg

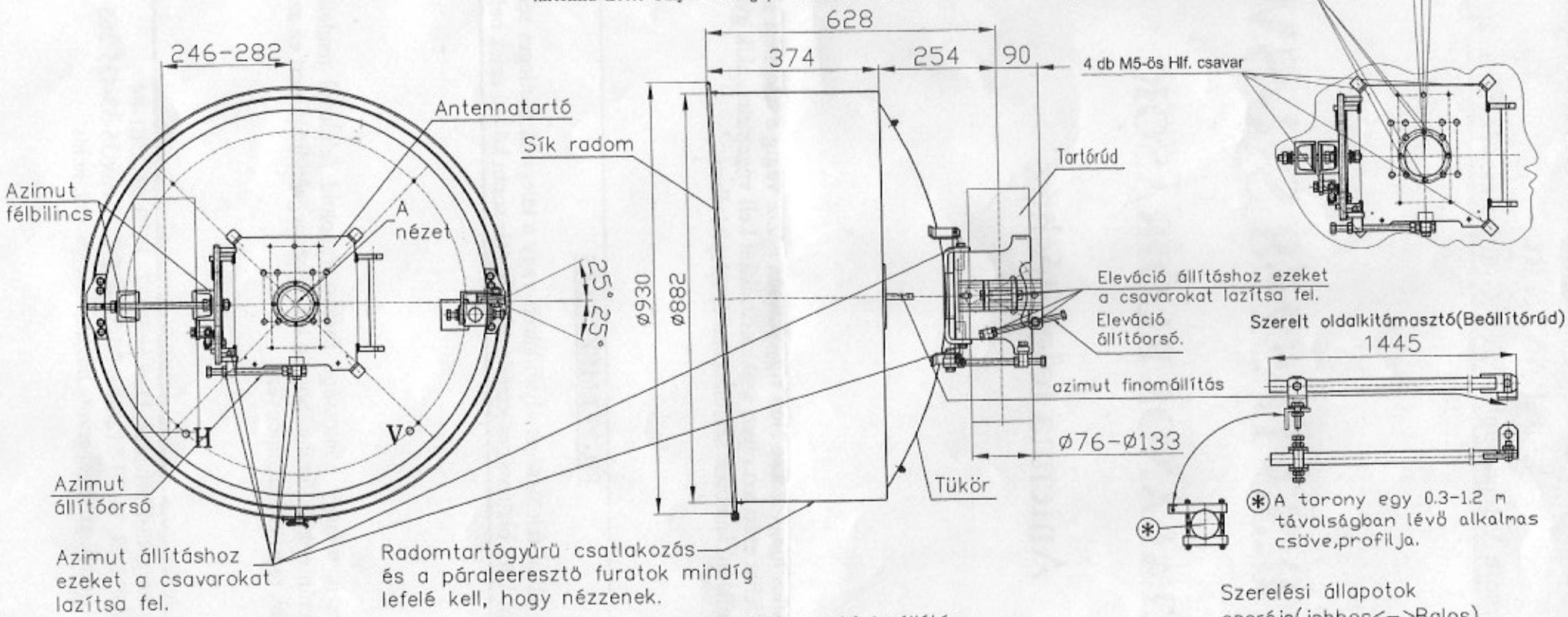

Sugárzó finomállítása:

Az alább rajzon jelölt kötőelemek lazítása után, a sík radom elforgatásával, ±5°-ban finoman állítható a sugárzó.

Szerelt oldalkitámasztó(Beállítórúd)

Néveges Méret:	Meghúzási Ny. [Nm]
M3	1.5
M10	47
M12	80

Szükséges szerszámok:

1 db 5.5-ös villáskulcs (M3)
2 db 17-19-es villáskulcs (M10-M12)
nyomaték kulcs (5-80Nm)

Oldalkitámasztó beállítás

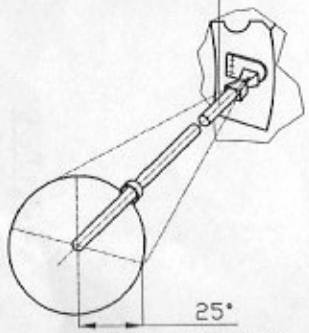

Szerelési állapotok cseréje(jobbos<->Balos) Kicsavarozni, majd áthelyezés után vissza.

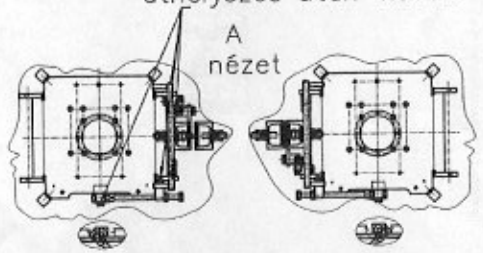

Balos szerelési állapot Jobbos szerelési állapot